wrapsolut
by Fährenkämper Engineering

Horizontale Einwickelmaschine
CL 060 - 1000

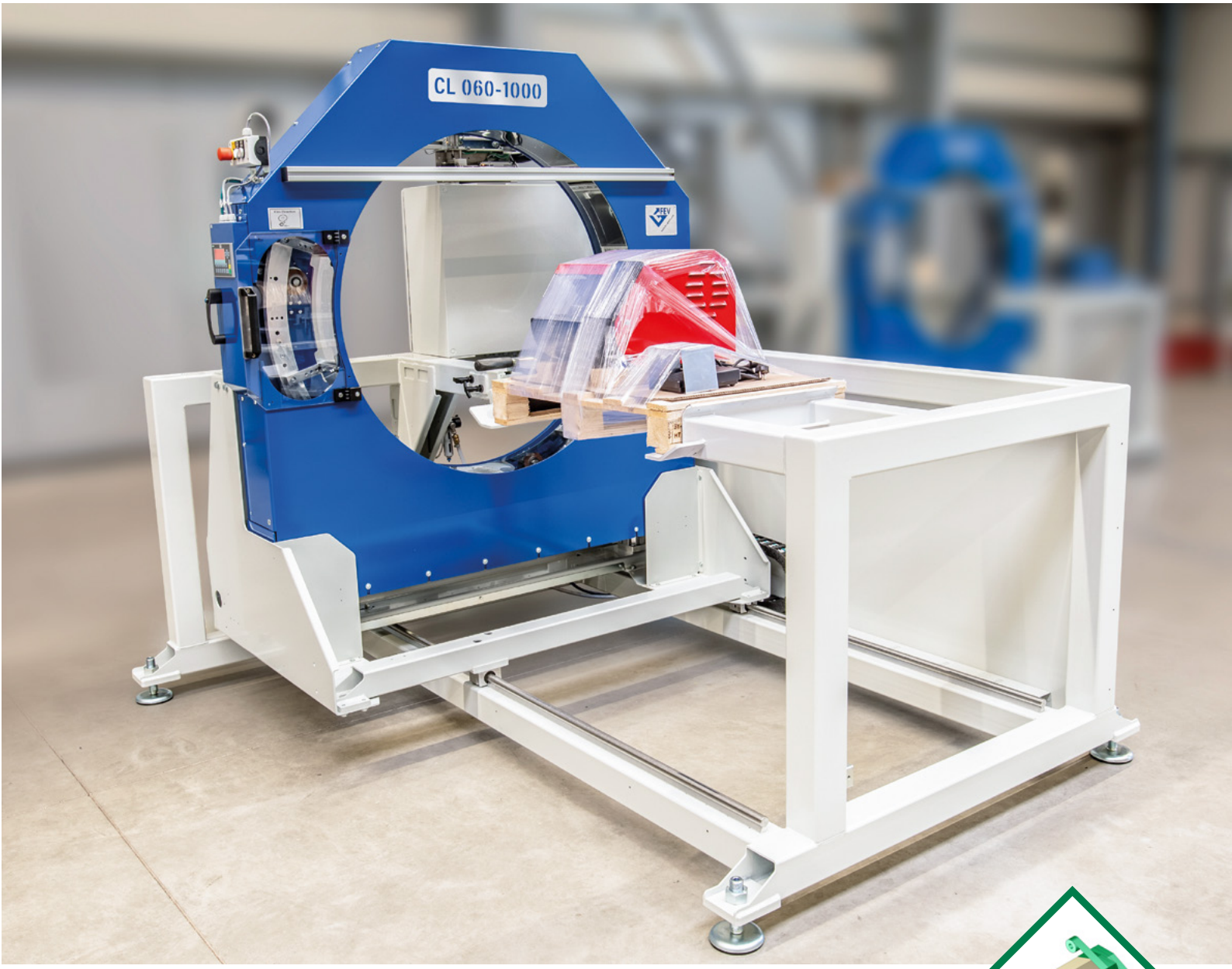

Für Paletten und andere Produktunterlagen

Fixieren. Einwickeln. Verpacken.

Maschinenbeschreibung

Die **CL 060** ist nach unseren ausgeklügelten und am Markt bewährten Lösungen für Ihre Anwendungen konstruiert und **CE-konform** gebaut. Es handelt sich um eine **manuell** zu bedienende Circle-Line-Einwickelmaschine, die für **Paletten und andere Produktunterlagen** eingesetzt werden kann.

Die Parameter-Eingabe erfolgt über eine **Bedieneinheit**. Die Bedienung ist einfach und selbsterklärend. Die Maschine verfügt über ein **Wickelprogramm** mit **einstellbarer** Wickelringdrehzahl.

Der Arbeitsbereich zur Bestückung von **Paletten oder anderen Produktunterlagen** wird **manuell** auf die zu verwendende Größe eingestellt. Während der Anwendung im Wickelprozess kann auf die Transport- und Versandvorgaben eingegangen werden. Das Wickelmaterial wird von dem **automatischen Folienhalter und Schwenkabschneider** sauber getrennt.

Die stufenlos einstellbare Bremsrolle gewährleistet eine **gleichbleibende Folienspannung** und Wickelqualität von Produkten.

Der manuell **verschiebbare Wickelring** ist auf leichtlaufenden Rollführungen montiert und verfügt über eine **elektrische Ringhöhenverstellung**.

Die **Bestückung und Entnahme** schwerer Produkte kann mit geeigneten Flurfördermitteln (z.B. Gabelstapler) erfolgen. Unser spezieller Maschinenaufbau ermöglicht das **gefahrenlose Arbeiten** direkt im Wickelbereich dieser modernen und zuverlässigen Einwickelmaschine.

Anwendung:

Die **Auflage- und Klemmwinkel** lassen sich stufenlos auf die einzusetzende Paletten- oder Produktunterlagengröße einstellen und über **Rastbolzen arretieren**. Durch das Schwenken einer **exzentrisch gelagerten** Klemmvorrichtung werden die **Paletten und Unterlagen** für den Wickelvorgang **sicher fixiert**.

Nachdem das Produkt aufgelegt wurde, besteht die Möglichkeit, den Wickelkopf **in seiner Höhenposition** zur **Produktmitte** zu verfahren. Dies erfolgt über **zwei Taster** an der Bedieneinheit. Die horizontale Wickelringachsposition wird durch einen **Laserstrich am Produkt** angezeigt und vereinfacht den Einstellvorgang.

Nun schiebt der Anwender den Wickelkopf an die **Anfangsposition** und **startet** den Wickelantrieb mittels Drucktaster. Durch **Hin- und Herschieben des Wickelkopfes** wird das Produkt mittels Stretchfolie **auf der Unterlage fixiert**. Dabei kann der Anwender gezielt auf Verpackungsvorgaben eingehen.

Durch **lösen** des Drucktasters wird der Wickelvorgang beendet. Der automatische Folienhalter und Schwenkabschneider greift das Folienende und trennt **thermisch** das Wickelmaterial.

Der **Wickelkopf** wird in seine Grundposition geschoben und die exzentrische Klemmung geöffnet, sodass die Palette oder Produktunterlage **frei entnommen** werden kann.

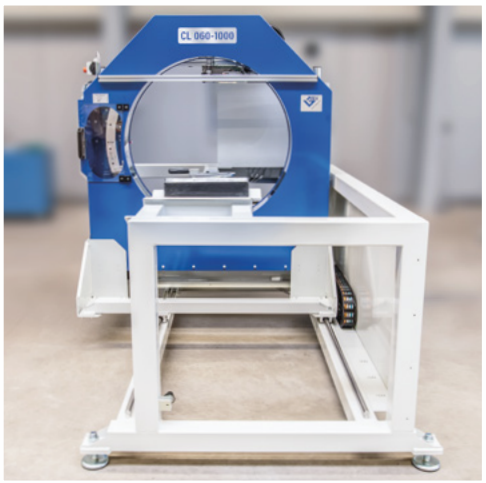

Ausstattungsmerkmale

Aufnahmedorn: Zur Basismaschine bieten wir Ihnen drei verschiedenen Folienaufnahmedorne in einem Durchmesser von 30, 38 oder 76 mm.

Gestaltungsmöglichkeiten

Sie bestimmen, in welchen Sonderfarben nach RAL wir Ihnen die Maschine passend zur Ihrem Marktauftritt liefern.

Alle Maschinen von Wrapsolut sind auch inline einsetzbar. Mehr Info unter: www.wrapsolut.de

Technische Daten CL 060 - 1000

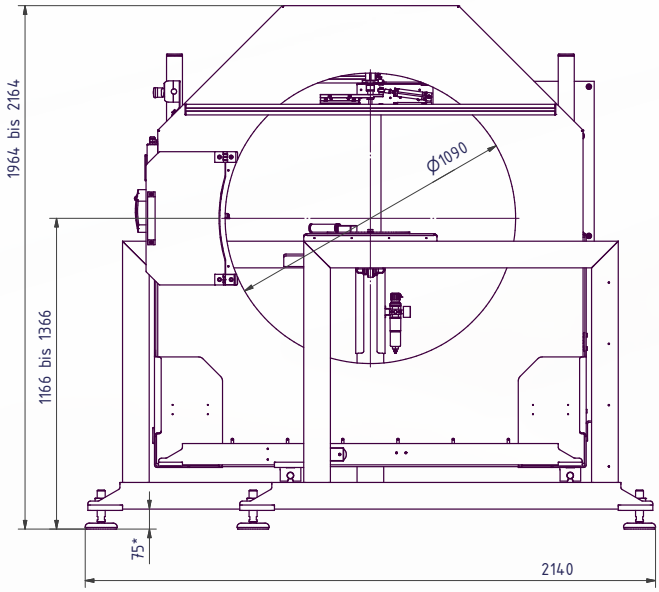

* einstellbar zwischen 50 mm und 105 mm

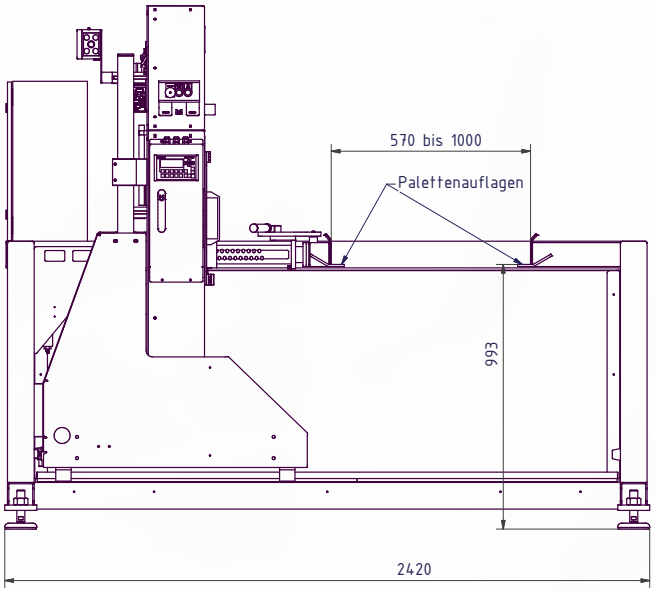

Technische Änderungen vorbehalten

- Bedieneinheit für:
  - Ringdrehzahl
  - Ringhöhenverstellung
  - Programmspeicherung
  - automatischer Folienhalter und Schwenkabbschneider, wählbar EIN/AUS
  - wählbar Anzahl der Wickelungen und Bündelablauf
  - Servicebereich
- Sicherheitszuhaltung der Folienwechselklappe

Produktquerschnitt (mm)	1000 (maximal)
Wickelringdrehzahl	2,4 (pro Sekunde, maximal)
Folienbreite	125 mm (maximal)
Folienrollenaußen-Ø	220 mm (maximal)
Rollenkern-/ Folien-aufnahmedorn	wählbar im Ø 30 mm, 38 mm (1,5“), 76 mm (3“)
Elektrischer Anschluss	Netzspannung 3 x 400V+N+PE Netzstecker 16A/CEE Steuerspannung 24 VDC
Pneumatischer Anschluss	Versorgungsdruck 6 bis 12 bar Luftaufbereitung getrocknet / Öl-frei Steckkupplung NW 7,2

Abbildung links: Folienrollen-Aufnameeinheit mit externer Bremsrolle

Abbildung rechts: Wickelkopf auf leichtlaufender Führung mit Linear-Kugellagern. Leistungsführung in Energiekette

Unsere individuellen Lösungen für Ihre Branche:

- technische Beratung und Projektbetreuung
- Maschinenentwicklung (mechanisch und elektrisch)
- SPS-Steuerungsentwicklung und Programmierung
- Maschinenproduktion und Montage
- Auslieferung, Inbetriebnahme und Einweisung
- zuverlässiger und schneller Service und Ersatzteilversorgung

Alle Maschinen von Wrapsolut sind auch inline einsetzbar. Mehr Info unter: www.wrapsolut.de

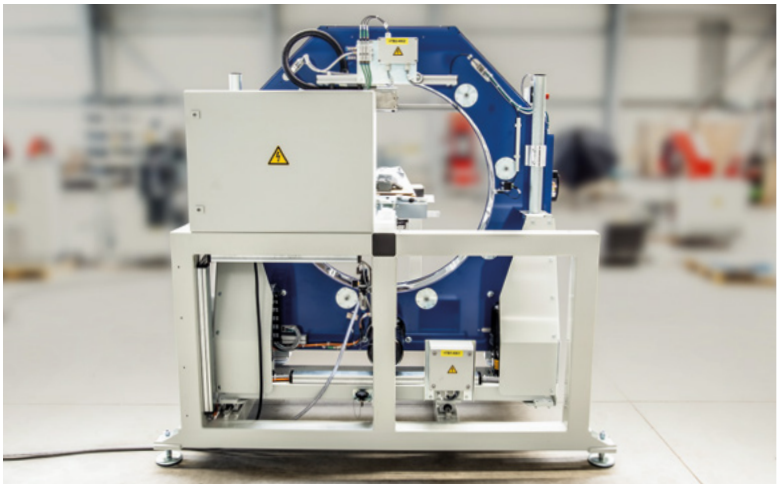

Fährenkämper GmbH & Co. KG

Kampstraße 35
D-32584 Löhne

Fon: + 49 (0) 57 31 / 8 60 01-0
Fax: + 49 (0) 57 31 / 8 60 01-11

E-Mail: info@faeco.de
Internet: www.wrapsolut.de