wrapsolut
by Fährenkämper Engineering

Horizontale Einwickelmaschine
CL 030 - 400 / 600 / 800 / 1000

Die universell einsetzbare, vollautomatische Maschine

Fixieren. Einwickeln. Verpacken.

Maschinenbeschreibung

Die **CL 030** ist nach unseren ausgeklügelten und am Markt bewährten Lösungen für Ihre Anwendungen konstruiert und **CE-konform** gebaut. Es handelt sich um eine **vollautomatisch** zu bedienende **Circle-Line-Einwickelmaschine**, die für **Langgüter**, **Stapelkommissionen**, **Tray-Verpackungen**, **Kartonagen** und **Plattenformate** eingesetzt werden kann.

Eine **automatische Produkterkennung** gehört mit zur **Grundausstattung** dieser Maschine. Durch angetriebene **Rollenförderer** im Ein- und Auslauf wird der vollautomatische Wickelprozess unterstützt. Die Vorschubgeschwindigkeit ist über eine **Bedieneinheit** einstellbar. **Unterschiedliche Wickelprogrammstufen** können zusätzlich gewählt werden. Das Wickelmaterial wird durch einen **automatischen Folienhalter und Schwenkabschneider** getrennt und bereitgestellt.

Die Rollenförderer **vor und hinter dem Wickelkopf** kann je nach Einsatzzweck und **Produktdimensionen** auf die **richtige Höhe** angepasst werden. Die zylindrischen Rollen sind **PU-beschichtet**. Die stufenlos einstellbare Bremsrolle gewährleistet eine **gleichbleibende Folienspannung** und garantiert somit die **hohe Wickelqualität** dieser Maschine.

Unser spezieller Maschinenaufbau ermöglicht das **gefahrenlose Arbeiten** direkt im Wickelbereich dieser modernen und zuverlässigen Einwickelmaschine.

Anwendung:

Die Produkte werden **selbständig** erkannt und somit der **automatisierte Förderprozess** gestartet. Die Produkte werden vollautomatisch, gemäß der **eingestellten Parameter**, verarbeitet. Die Folie wird durch den **automatischen Folienhalter und Schwenkabschneider** gegriffen und abgeschnitten. Das verarbeitete Produkt wird **ausgeschleust**.

Programmauswahl Wickeln
Die Produkte werden gemäß den gewählten Parametern **der Länge nach eingewickelt**. In der Programmauswahl können zusätzlich **20 verschiedene Programme** gespeichert werden.

Programmauswahl Bündeln
Die **Produkte** werden gemäß den gewählten Parametern **gebündelt** (Wickeln auf der Stelle). In der Programmauswahl können zusätzlich **20 verschiedene Programme** gespeichert werden.

Programmauswahl Wickelbündeln:
Dies ist die Kombination aus **Wickeln und Bündeln**. In der Programmauswahl können zusätzlich **20 verschiedene Programme** gespeichert werden.

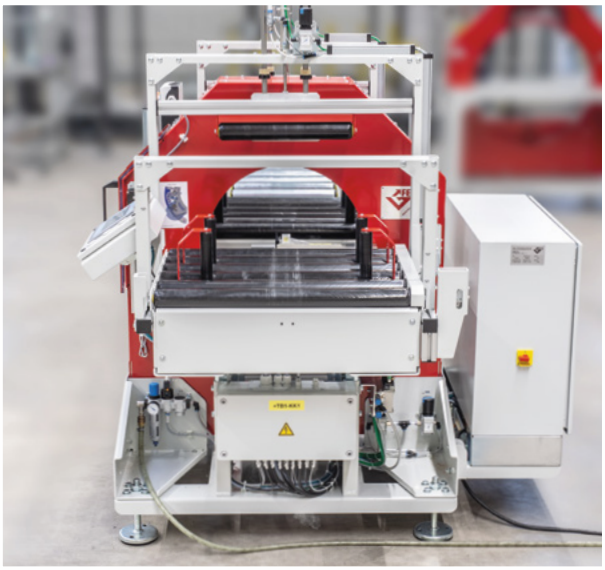

Ausstattungsmerkmale

Zur Basismaschine bieten wir Ihnen drei verschiedene Folienaufnahmedorne in einem Durchmesser von 30, 38 oder 76 mm.

Gestaltungsmöglichkeiten

Sie bestimmen, in welchen Sonderfarben nach RAL wir Ihnen die Maschine passend zur Ihrem Marktauftritt liefern.

Alle Maschinen von Wrapsolut sind auch inline einsetzbar. Mehr Info unter: www.wrapsolut.de

Zubehör

Seitenführung/manuell verstellbar
Ein Seitenführungsrollenpaar kann manuell in der Nut verschoben und über eine Sternschraube arretiert werden. Somit werden die Produkte beim Wickelprozess seitlich geführt.

Seitenführung/zentrisch automatisch verstellbar
Zwei Seitenführungsrollenpaare sind auf der Lineareinheit montiert und pneumatisch angetrieben. Die Verstellung erfolgt zentrisch und synchronisiert für beide Rollenpaare. Die Seitenführung tastet sich somit immer auf die zu verarbeitende Produktbreite selbstständig an und führt die Produkte zentrisch während des Wickelvorgangs.

Niederhalter/eine Andruckrolle
Der Niederhalter ist an einer Lineareinheit montiert, die pneumatisch angetrieben wird. Der Niederhalter tastet sich selbständig von oben an die Produkte an und fixiert diese beim Wickelprozess. Die Niederhaltekraft kann über eine Drossel eingestellt werden.

Niederhalter/zwei Andruckrollen
Der Niederhalter ist an einer Lineareinheit montiert, die pneumatisch angetrieben wird. Der Niederhalter tastet sich selbständig von oben an die Produkte an und fixiert diese beim Wickelprozess. Die Niederhaltekraft kann über eine Drossel eingestellt werden.

Ringhöhenverstellung automatisch
Während des Fördervorgangs zur Wickelmaschine werden die Produkte in ihrer Höhe vermessen. Die einzelnen Höhen werden in drei Höhenklassen eingeteilt. Der Wickelkopf fährt automatisch in die dementsprechende Position (Wickelringachse über Förderhöhe), um beim Wickelvorgang eine gleichmäßige Folienspannung und somit eine hochwertige Wickelqualität zu gewährleisten.

Folienriss- und Enderkennung
Eine Folienriss- und Enderkennung sondiert die gleichnamigen Störungen. Das Maschinenprogramm geht in den jeweiligen Verarbeitungsmodus und setzt die angefangene Produktwicklung fort, nachdem die Störung behoben worden ist. Die Produkte müssen nicht ausgeschleust werden.

Folienmangelerkennung
Ein Sensor überprüft den Rollendurchmesser der Wickelmaschine und meldet das Unterschreiten eines Mindestdurchmessers. Dies ermöglicht dem Bediener den bevorstehenden Rollenwechsel frühzeitig zu erkennen.

Sicherheitsverriegelung
Die Sicherheitsverriegelung ist ein sich selbst überprüfendes System, welches den Wechselvorgang der Wickelmaterialrollen ermöglicht. Bei falsch eingelegter Wickelmaterialrolle ist der Neustart der Maschine ausgeschlossen.

Optische Zustandsanzeige
Eine von Weiten zu erkennende Signalampel zeigt optisch den Betriebszustand der Maschine an.
ROT = Störung, **GELB = Folienmangel**, **GRÜN = Betriebsbereit**

Externer Schaltschrank
Der Schaltschrank wird mit einem 5 Meter langen Kabelbaum versehen und kann extern von der Maschine aufgestellt werden.

Zweite Folienrollenaufnahme
Der Wickelring wird mit einer zweiten Folienrollenaufnahme ausgestattet. Somit kann die Maschine mit der doppelten Folienmenge bestückt werden. Dies ist von Vorteil, wenn ein sehr dicker Folienfilm aufgewickelt werden soll, oder unterschiedliche Wickelmaterialien in einem Wickelvorgang eingesetzt werden sollen.

Ersatz-Foliendorn
Zum schnelleren Handling beim Bestücken zum Wechselvorgang der Wickelmaterialrollen.

Technische Daten CL 030 - 400 bis 1000

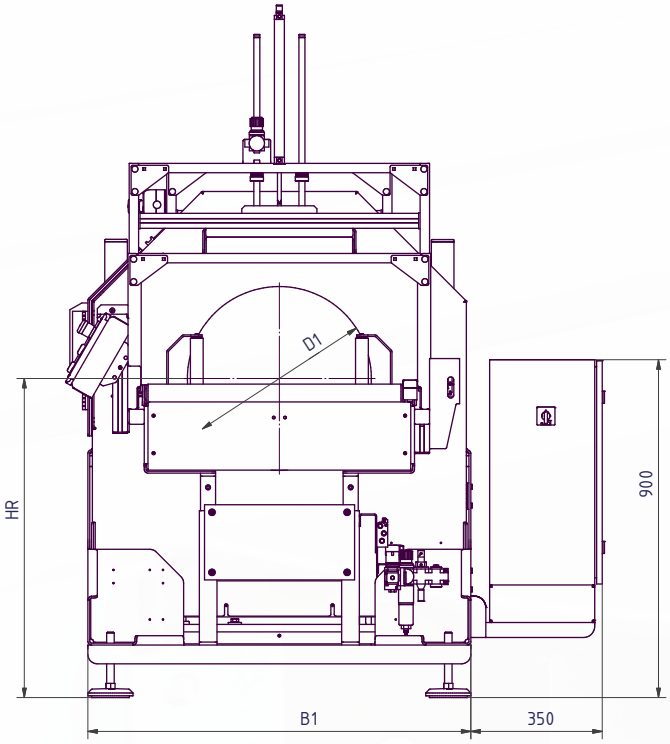

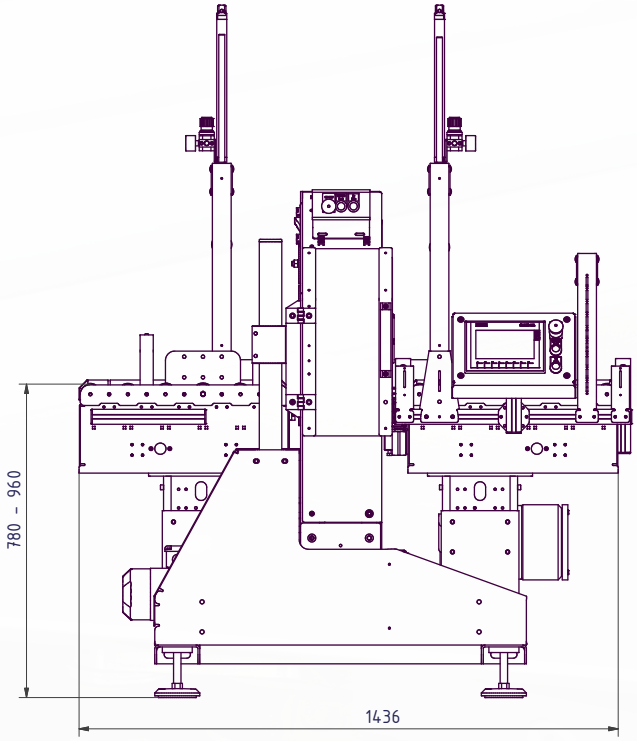

* einstellbar zwischen 45 mm und 115 mm
Darstellung zeigt Zusatzausstattungen
Maßangaben in mm
Technische Änderungen vorbehalten

Maschinengröße	D1	B1	HR
CL 030 – 400	490	1020	800...940
CL 030 – 600	690	1220	855...1065
CL 030 – 800	890	1420	955...1235
CL 030 – 1000	1090	1620	1055...1405

- Bedieneinheit für:
  - Ringdrehzahl
  - Betriebsarten
  - Programme
  - Programmparameter
  - Handbedienung
  - Servicebereich
- Sicherheitszuhaltung der Folienwechselklappe

Produktquerschnitt (mm)	400 / 600 / 800 / 1000 (maximal)
Wickelringdrehzahl	4,3 / 3,4 / 2,8 / 2,4 (pro Sekunde, maximal)
Folienbreite	125 mm (maximal)
Folienrollenaußen-Ø	220 mm (maximal)
Rollenkern-/ Folien-aufnahmedorn	wählbar im Ø 30 mm, 38 mm (1,5“), 76 mm (3“)
Elektrischer Anschluss	Netzspannung 3 x 400V+N+PE Netzstecker 16A / CEE Steuerspannung 24 VDC
Pneumatischer Anschluss	Versorgungsdruck 6 bis 12 bar Luftaufbereitung getrocknet / Öl-frei Steckkupplung NW 7,2

Ansicht Einlaufseite

Ansicht Auslaufseite

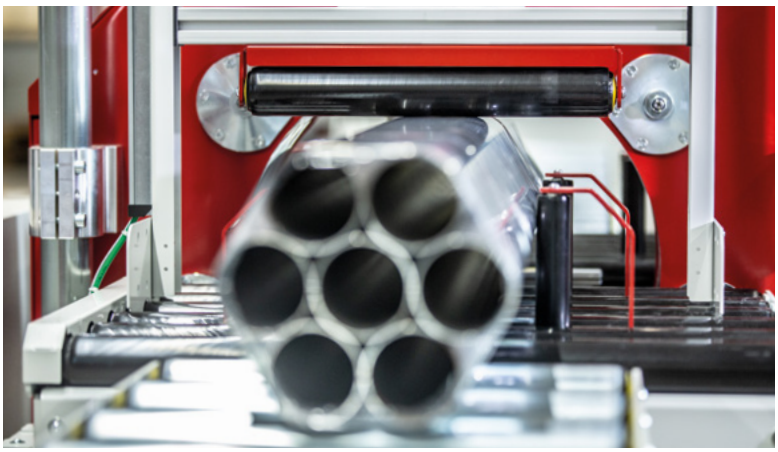

Unsere individuellen Lösungen für Ihre Branche:

- technische Beratung und Projektbetreuung
- Maschinenentwicklung
- Steuerungsentwicklung
- SPS-Programmierung
- Maschinenproduktion und Montage
- Auslieferung, Inbetriebnahme und Einweisung
- zuverlässiger und schneller Service und Ersatzteilversorgung

Alle Maschinen von Wrapsolut sind auch inline einsetzbar. Mehr Info unter: www.wrapsolut.de

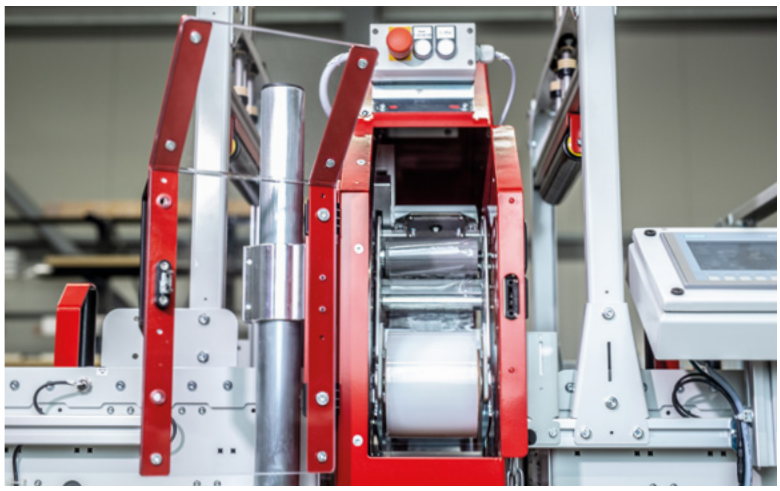

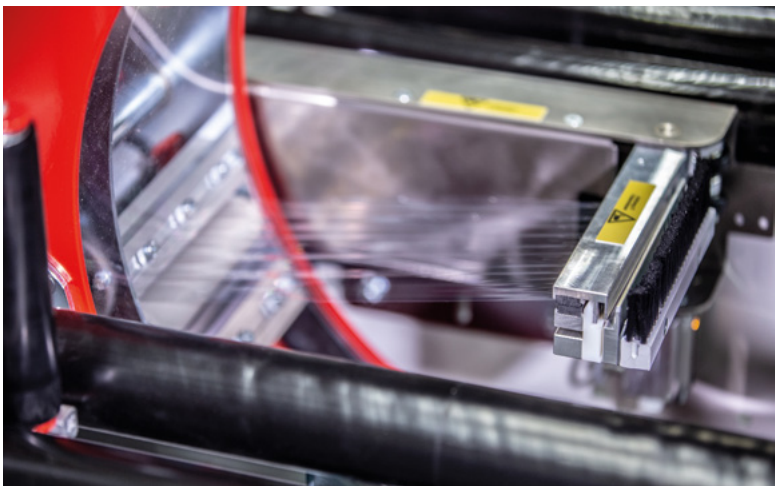

Fährenkämper GmbH & Co. KG

Kampstraße 35
D-32584 Löhne

Fon: + 49 (0) 57 31 / 8 60 01-0
Fax: + 49 (0) 57 31 / 8 60 01-11

E-Mail: info@faeco.de
Internet: www.wrapsolut.de